全道インドア
平成19年3月18日
岩見沢総体、岩見沢スポセン、三笠ドーム
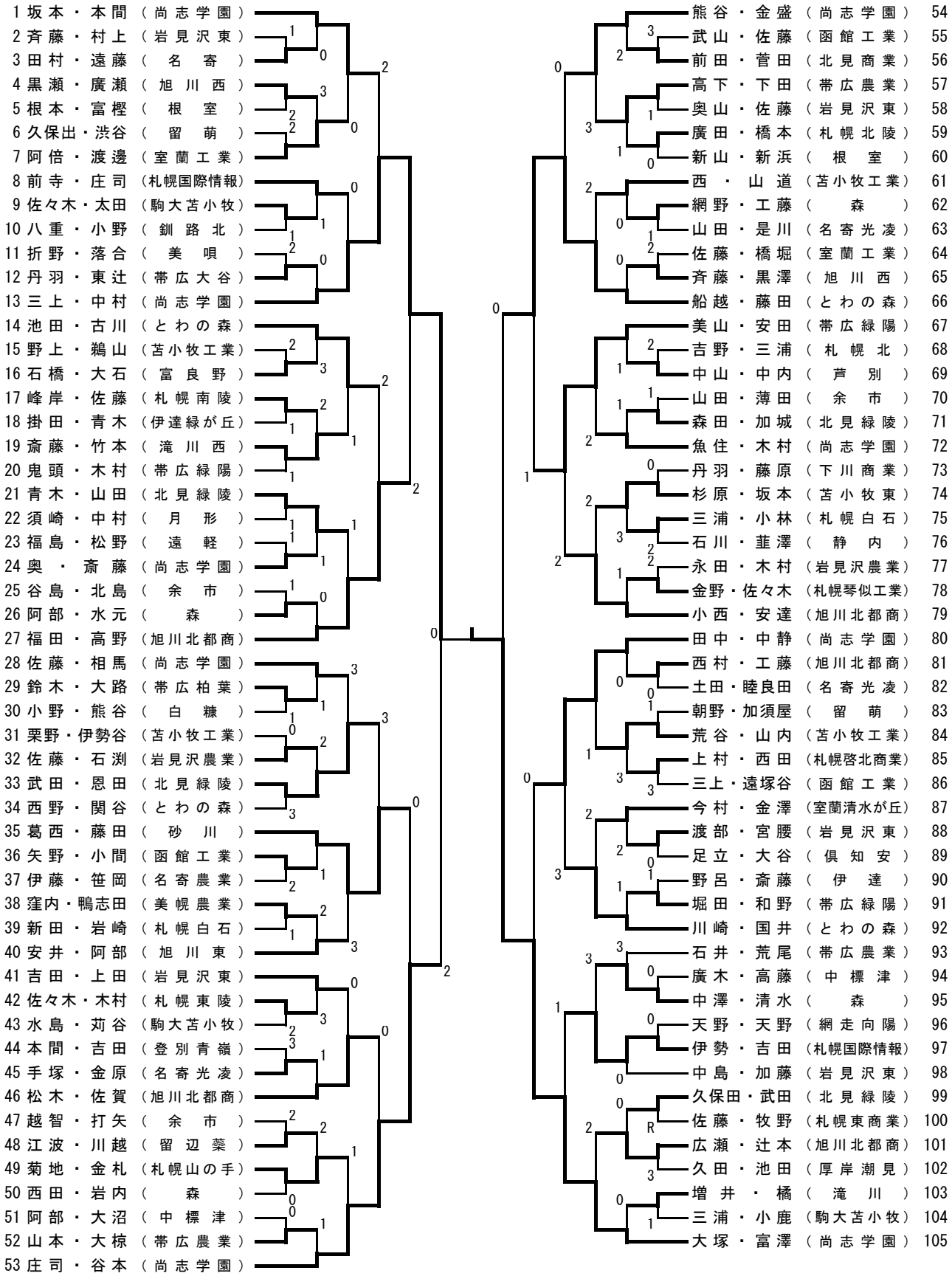
男子ダブルス